35-Tonnen-Pneukran

Liebherr LTM 1035

Lastendiagramm

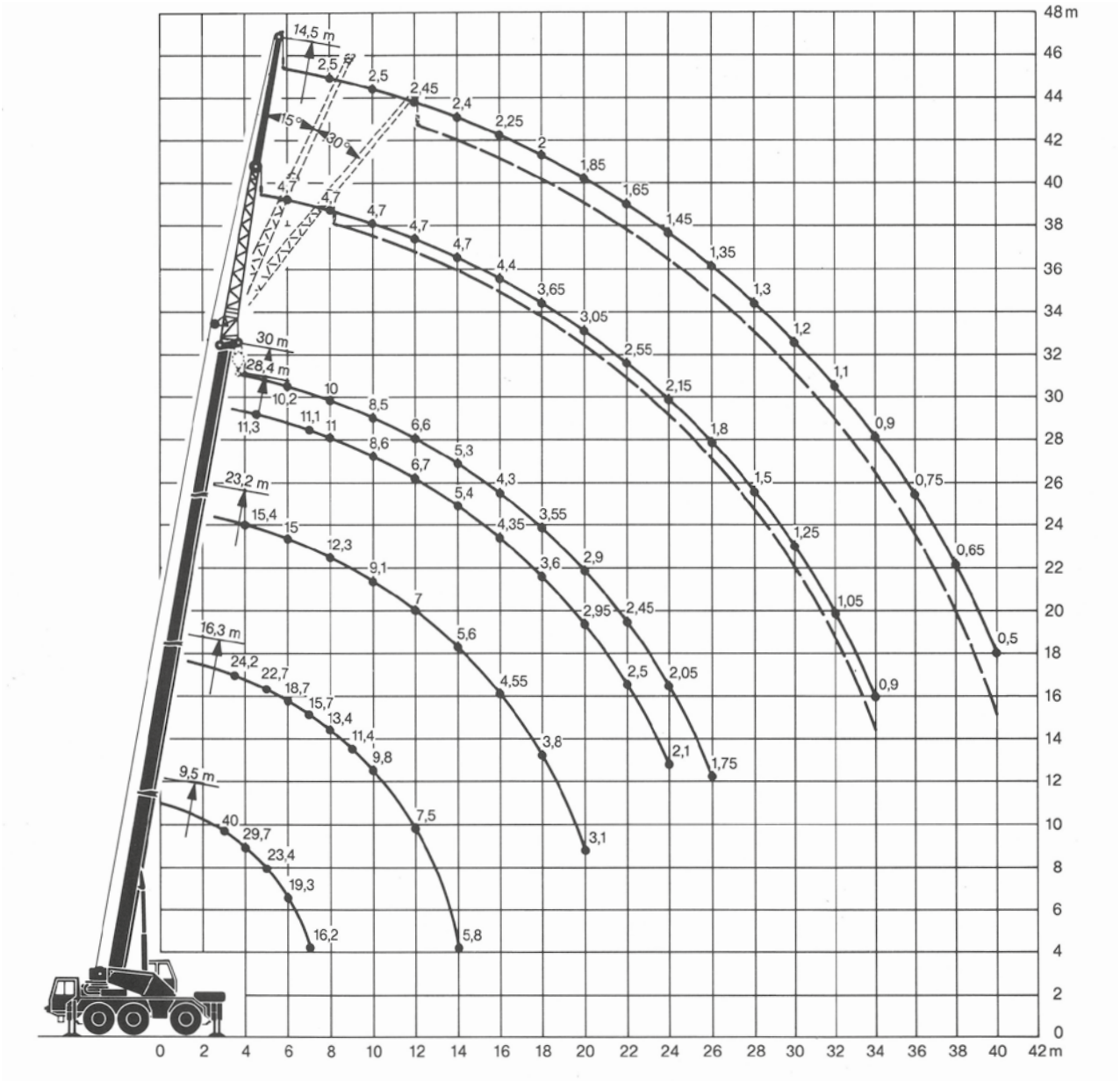

Ansicht

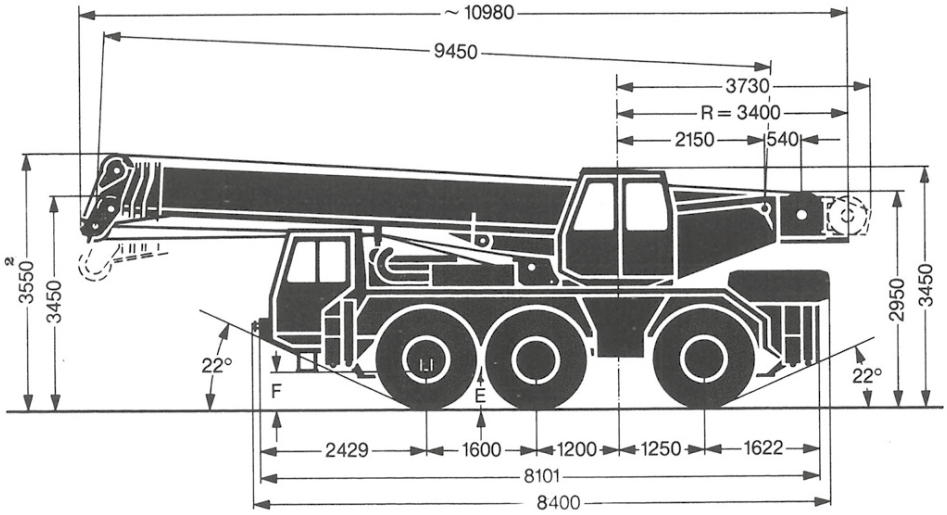

Grundriss

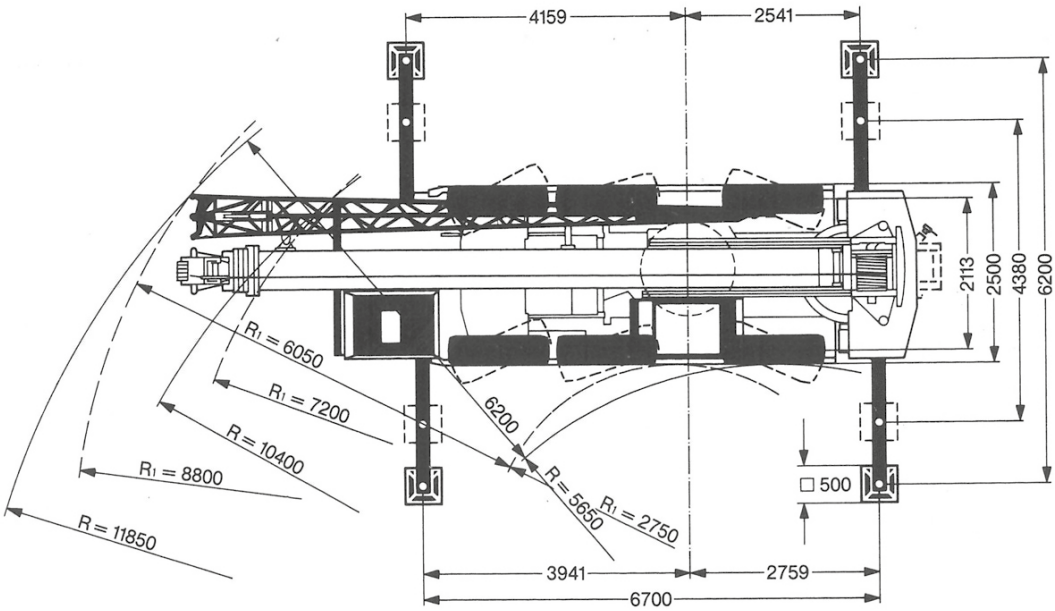

Tschudy